G 14 28 0040 1 0202 WG30 WG30 01800N /4

20.09.2016 Nadia Geng

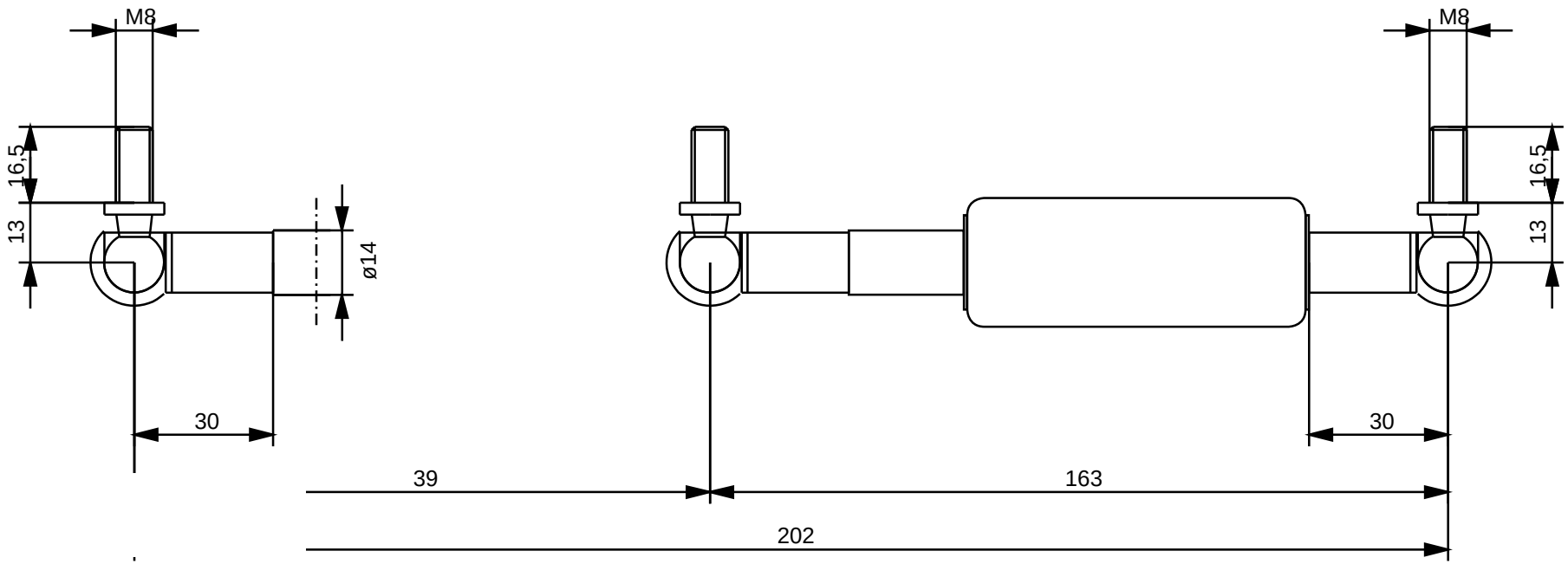

HAHN-Gasfedern GmbH **Waldstrasse 43 73773 Aichwald**	Beachten Sie unsere technische Vorschrift	Einbau/Lagerung mit Kolbenstange nach unten
	nicht öffnen , nicht erhitzen - hoher Druck	

	ngeng	Teil	Abmessung	Material	Oberfläche	Anschluss	Progression: 61 %
	20.09.2016	Kolbenstange	Ø14mm	Stahl	hartverchromt	WG30 M8 CS13	
		Zylinder	Ø28mm	Stahl	schwarz	WG30 M8 CS13	Fettkammer