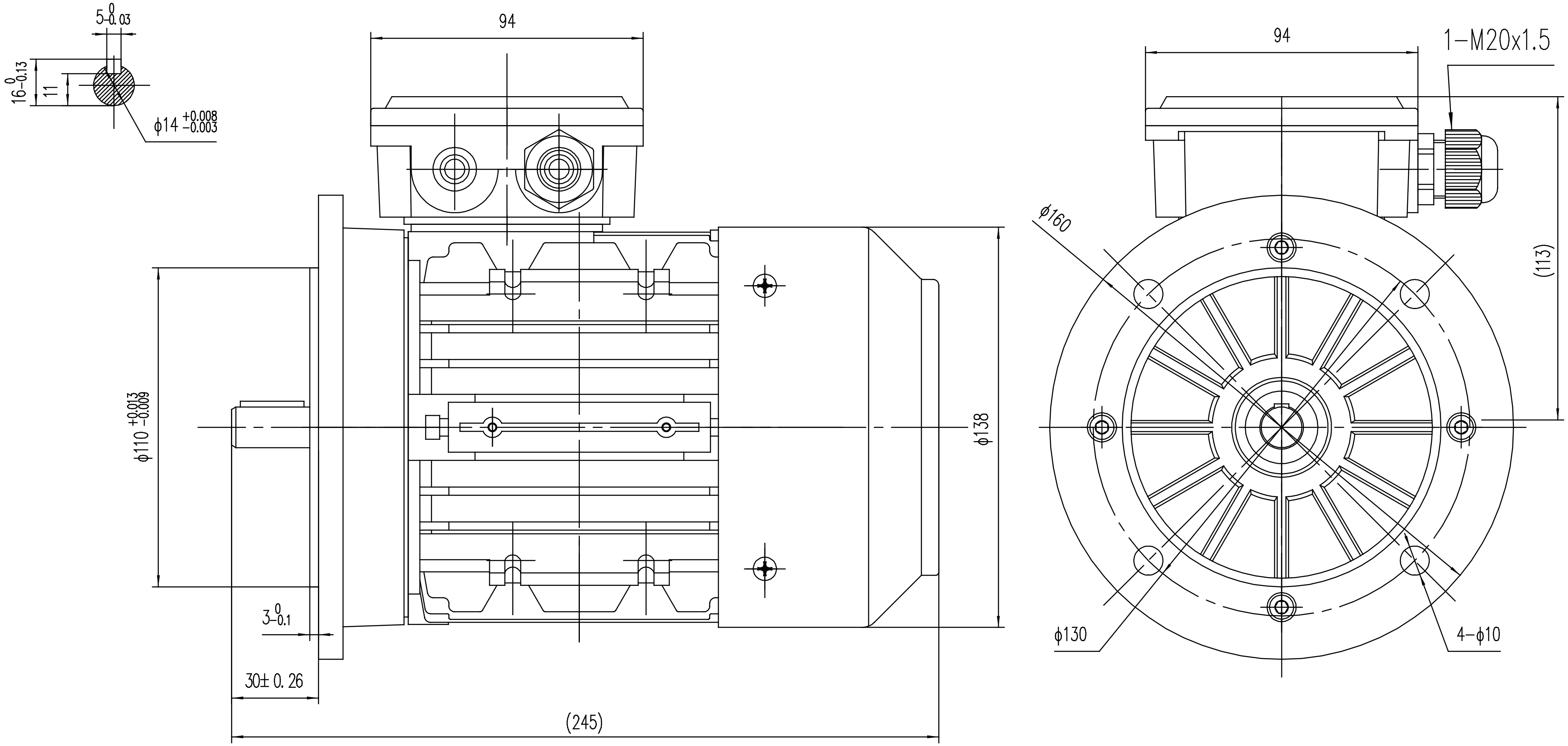

????
1???????JB1009-1011-91??
?GB12350-90??????
2?????????????????
???????
3?????????????????
????
4???????????

??	??	? ?	?????	? ?	?????	YL102	??????????
? ?		???		? ? ? ?	? ?	? ?	TAI71 B5???
						1:1	
? ?							
? ?		? ?		?	?	? ?	

? (?) ? ? ? ?	
?????	
? ? ? ?	
? ?	
? ?	
???	? ?