59.5510.09

Für diese Zeichnung gelten die Allgemeinen Technischen Lieferbedingungen DIN 32 160E

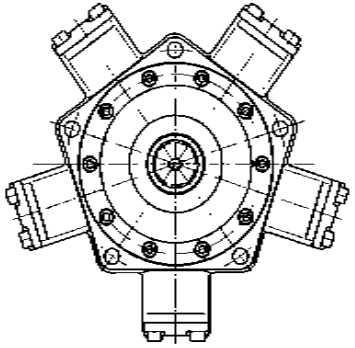

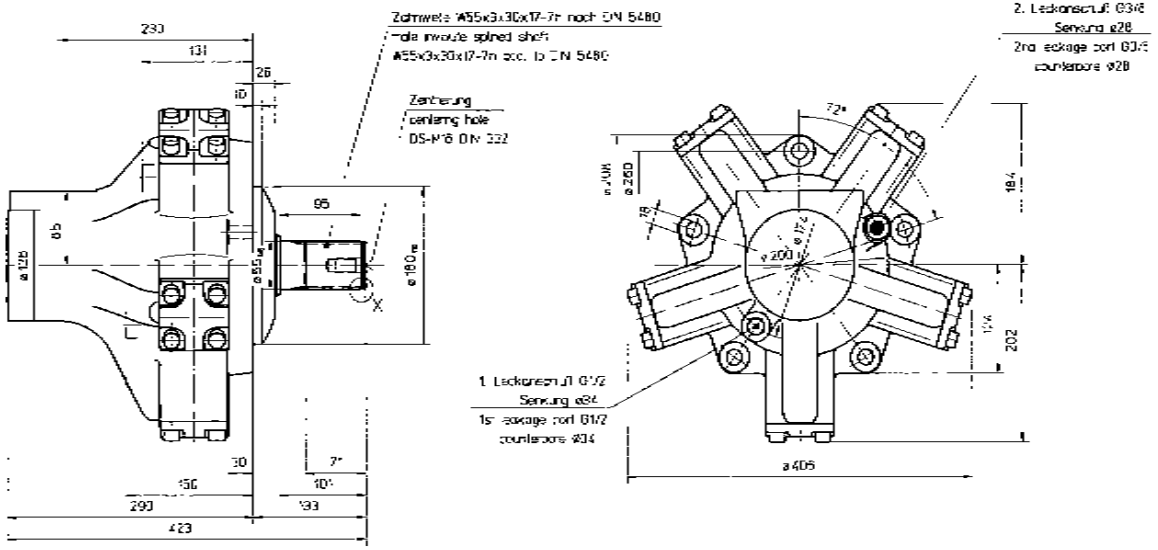

Drehrichtung in Blick auf die Wellenstirnfläche
rechts: Durchfluss von Anschluss 2 nach 1
links: Durchfluss von Anschluss 1 nach 2

sense of rotation viewed onto shaft front side
clockwise: at flow from port 2 to port 1
anticlockwise: at flow from port 1 to port 2

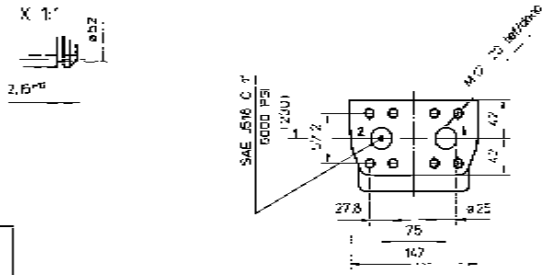

Technische Daten	technical data					
Motorgröße	motor size:		RM 250X	RM 355X	RM 450X	RM 500X
Ident-Nr.(mit NBR-Dichtungen)	id.no.(with NBR-seals)	:	59.4910.09	59.5210.09	59.5410.09	59.5510.09
Ident-Nr.(mit FPM-Dichtungen)	id.no.(with FPM-seals)	:	59.4940.09	59.5240.09	59.5440.09	59.5540.09
Schluckvolumen	displacement	ccm/U:	255	359	442	491
mittl.spez.Drehmoment	aver.spec.torque	Nm/bar:	3,74	5,26	6,47	7,19
maximales Drehmoment	max.torque	Nm:	1177	1657	2038	2264
Drenzahlbereich	speed range	1/min:	5-600	5-550	5-500	5-450
Dauerdruck	cont.pressure	bar:	250	250	250	250
maximaler Druck	max.pressure	bar:	315	315	315	315
Höchstdruck	peak pressure	bar:	400	400	400	400
Dauerleistung	cont.power	kW:	28	36	40	40
Intermitt.Leistung	interm.power	kW:	35	45	50	50
Gewicht	weight	kg:	76	76	76	76

Maßstab 1:4

Hydromotor
RM 250XKA1 - RM 500XKA1

DÜSTERLOH Fluidtechnik

59.5510.09