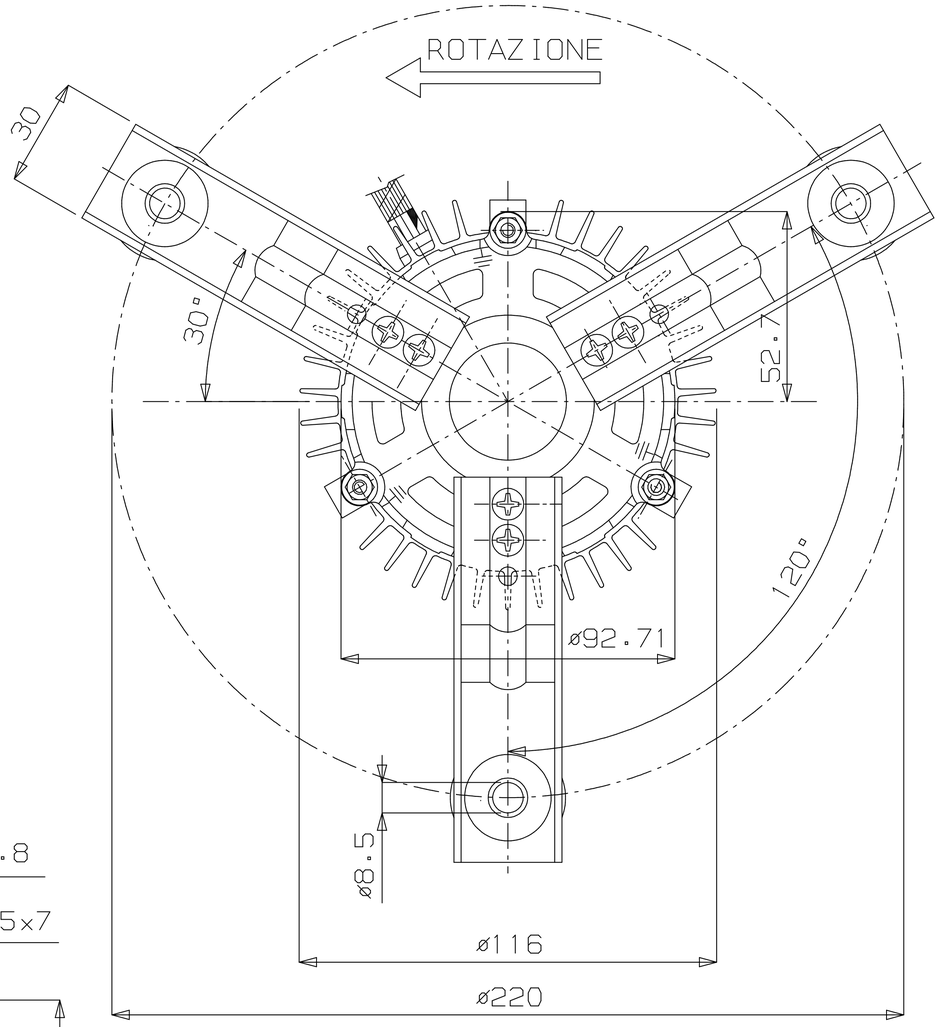

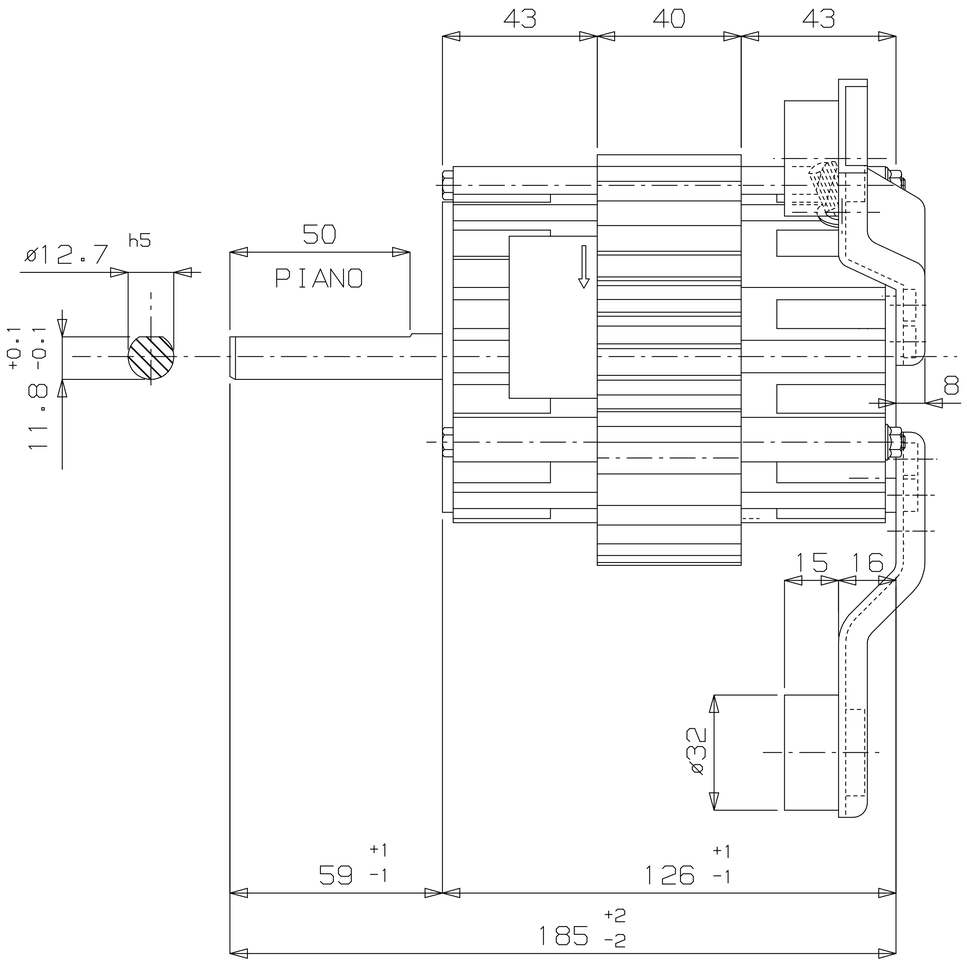

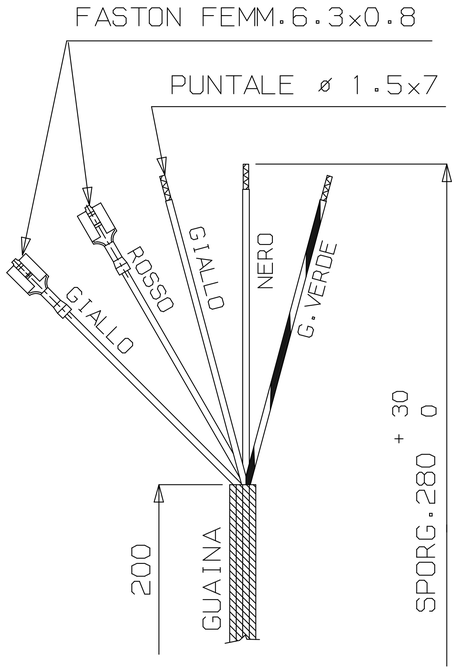

NOTE : MONTARE GOMMINI E BOCCOLE

MOTORE ADATTO PER FUNZIONAMENTO
ANCHE CON ALBERO POSIZIONATO IN VERTICALE.

SCHEMA CONNESSIONI

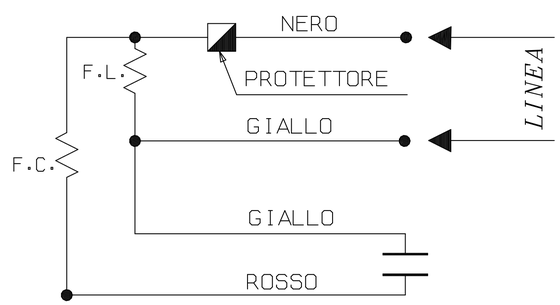

IND	DATA	MODIFICHE	DISEGNATO	CONTROLLATO
5	06/11/18	COMPLETATO DATI TARGA MANCANTI (GIRI, AMPERE)	LOVATO	
4	22/05/06	AGGIUNTO NOTA MONTARE GOMMINI E BOCCOLE (ERATO FORNITISEPARATI)	PADOVANI	
3	28/02/02	MODIFICATO TARGA DATI, VOLT ERANO: 220/240	ORLANDI	
2	09/04/01	MODIFICATO TERRA DA ESTERNA AD INTERNA	ORLANDI	
1	20/04/99	AGGIUNTO NOTA FUNZIONE MOTORE CON ALBERO IN VERTICALE	BACCHIEGA	

Rpm motori elettrici
45021 Badia Polesine (Ro) - Italy

TIPO MOTORE	*MONOFASE CHIUSO*						
CARAT. MECCANICHE	—						
VOLT	*230*			HZ	*50*	AMP.	*1.25*
WATT	*147*	HP	—	µF	*4/6.3*	VC	*450*
GIRI	*1300*	POLI	*4*	CL.	*F*	Nº VEL.	*1*

SOSTITUISCE PARI NUMERO DEL	07/07/86	CLIENTE	CODICE MOTORE
DATA 20/04/99	SCALA 1/1		*C0015.01*
DISEGNATO	BACCHIEGA		
CONTROLLATO		CODICE CLIENTE	

Kg.	3.15	0.81
	PESO MOTORE	PESO GRUPPO ROTORE

A TERMINI DELLE VIGENTI LEGGI SUI DIRITTI D'AUTORE IL PRESENTE DISEGNO NON POTRA' ESSERE COPIATO, RIPRODOTTO O CONSEGNATO A TERZI O A DITTE CONCORRENTI.
N.B. - DEL PRESENTE DISEGNO E' VALIDA SOLAMENTE LA COPIA CON INDICE MAGGIORE. DISEGNO ESEGUITO A CAD - VIETATA LA MODIFICA MANUALE