52.1420.40A

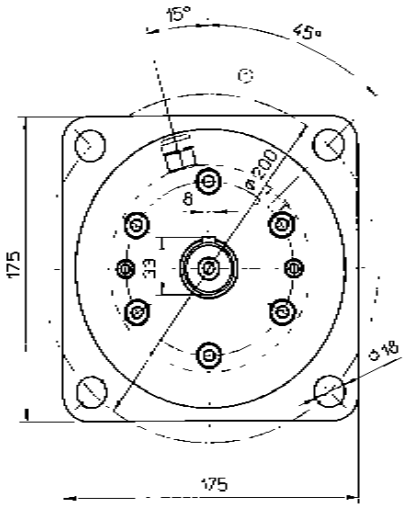

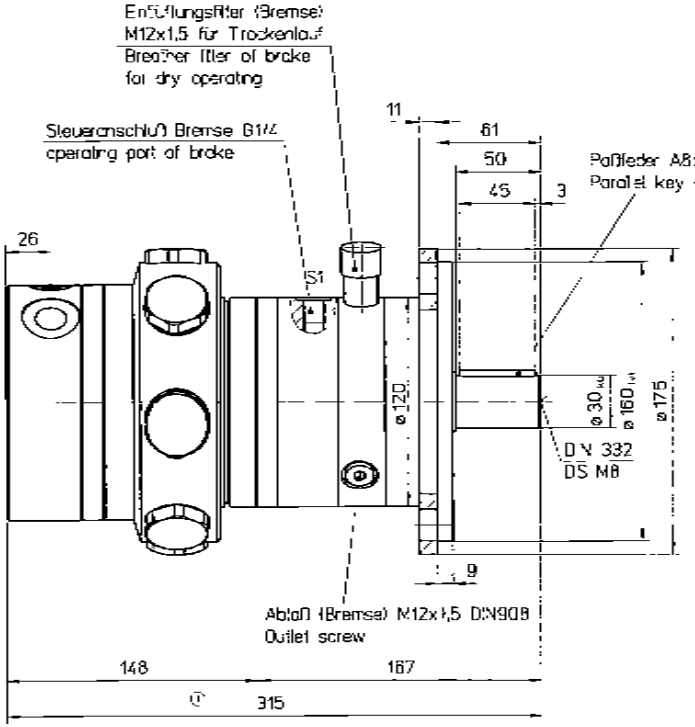

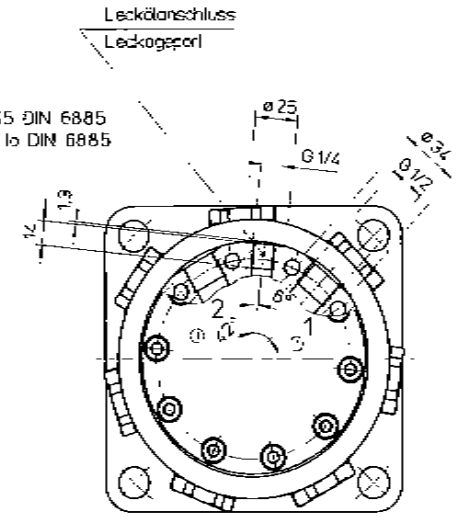

Drehrichtung: bei Blick auf die Wellenstirnfläche:

rechts : bei Durchfluß von Anschluß 2 nach 1

links : bei Durchfluß von Anschluß 1 nach 2

sense of rotation: viewed onto the shaft end

clockwise : flow from port 2 to port 1

anti-clockwise: flow from port 1 to port 2

Technische Daten / Technical data of motor KM 22ZA

Schluckvolumen	displacement	=	22	ccm
mittl.spez.Drehmoment	aver.spec.torque	=	0,32	Nm/bar
Drehzahlbereich	speed range	=	30-2250	1/min rpm
Dauerdruck	continuous pressure	=	160	bar
Max. Betriebsdruck	max.operating pressure	=	250	bar
Gewicht	weight	=	ca. 17,4	kg

Technische Daten / Technical data of Bremse/brake LBD 112F

Bremsmoment (T statisch)	braking torque stat.	=	190	Nm
Steuerdruck (Anschluß S1)	operating pressure (port S1)	=	30-320	bar
Steuervolumen	operating volume	=	2,7-4,8	ccm
Gewicht	weight	=	ca. 9,5	kg

Anschluß Connection			Senkung Counterbore	
Bezeichnung description	Gewinde thread	Tiefe depth	Durchm. diameter	Tiefe depth
1, 2	G1/2	15	ø34	2,3
L	G1/4	14	ø25	1,3
S_1	G1/4	12	-	-

Bearb. 24.06.05 Eml

Maßstab 1:2

Hydrobremsmotor
KM 22ZA-LBD 112F

DÜSTERLOH Fluidtechnik

52.1420.40A

160 30

20/12 2018 08:10 FAX 49 2324 709110 DÜSTERLOH HATTINGEN 002/002